4240

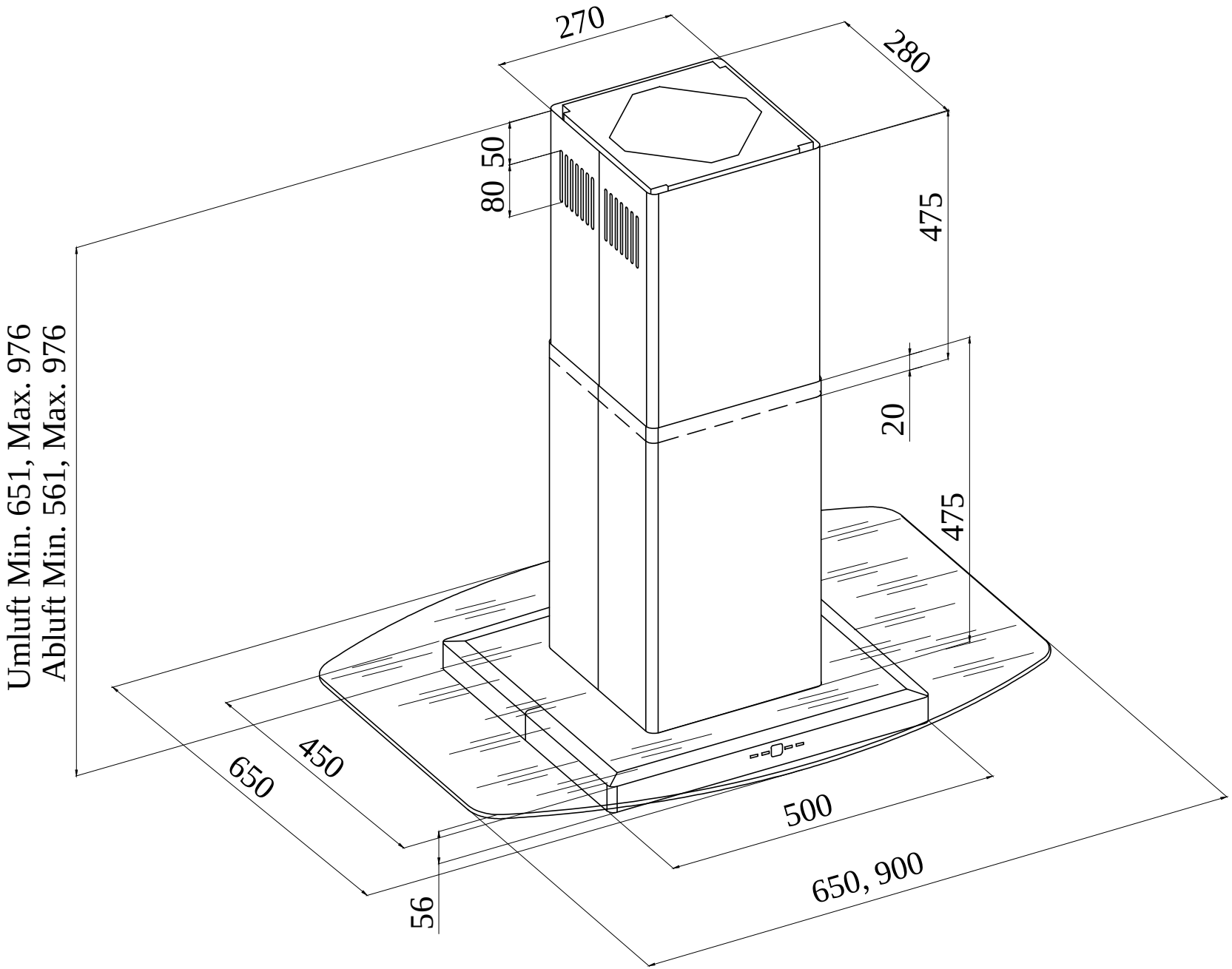
Umluft Min. 651, Max. 976
Abluft Min. 561, Max. 976
80
50
270
280
475
20
475
650
450
56
500
650, 900