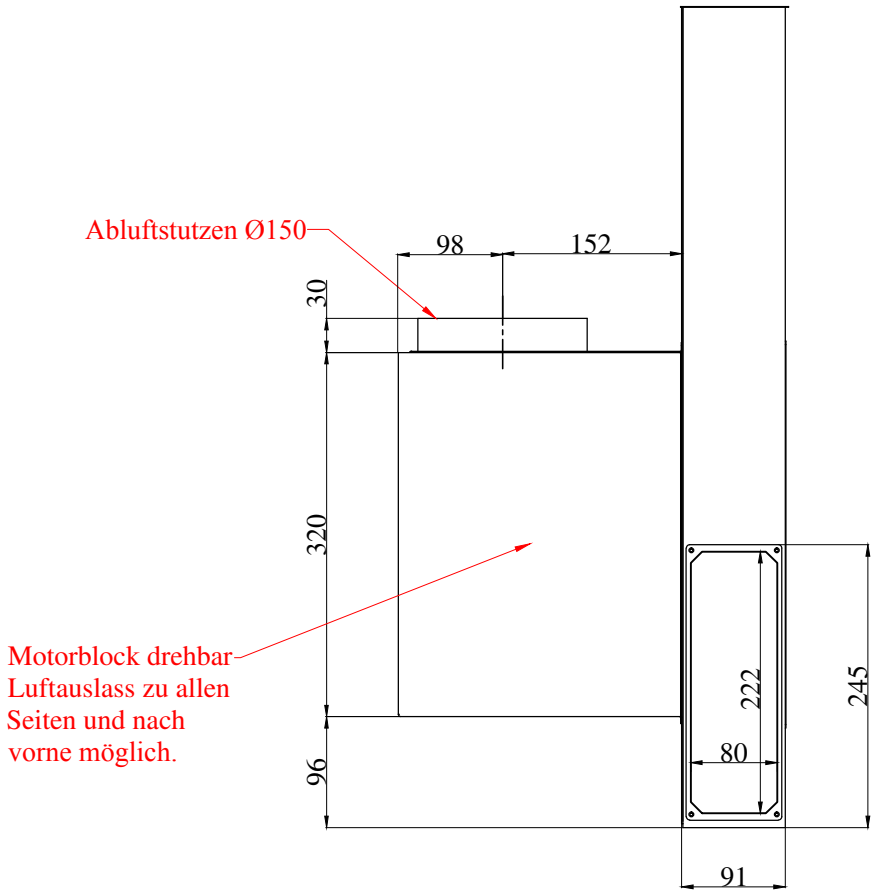
Abluftstutzen Ø150
98
152
30
320
96
Motorblock drehbar
Luftauslass zu allen
Seiten und nach
vorne möglich.
222
245
80
91

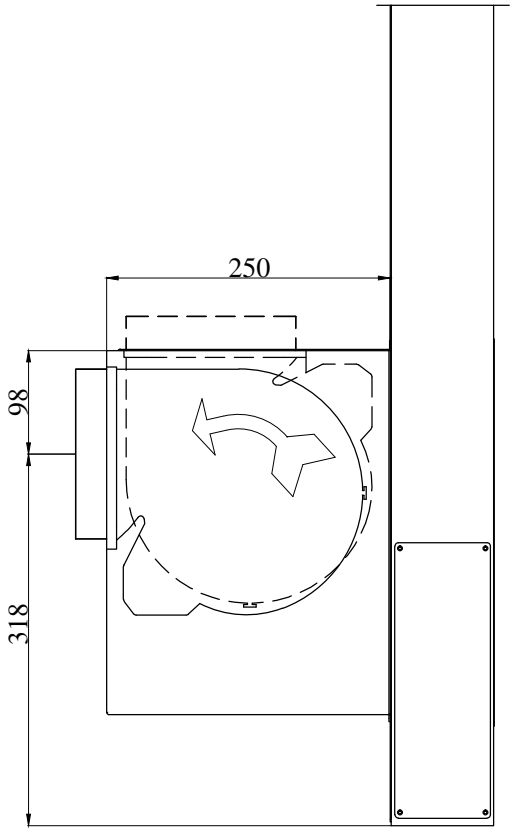
250
98
318

3410.01