Kassiopeia Eco
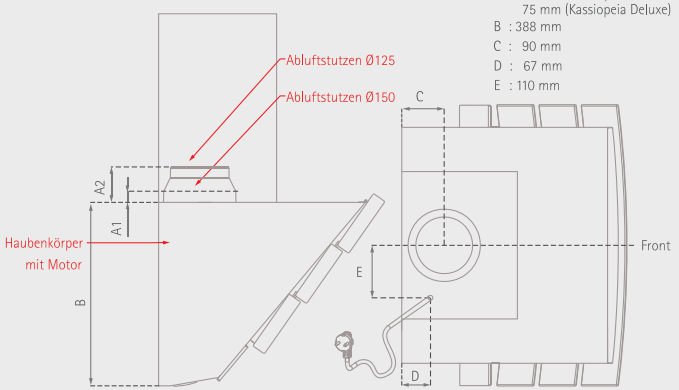
A1: 70 mm (Kassiopeia Eco)
23 mm (Kassiopeia Deluxe)
A2: 120 mm (Kassiopeia Eco)
75 mm (Kassiopeia Deluxe)
B : 388 mm
C : 90 mm
D : 67 mm
E : 110 mm